Strasbourg.eu
eurométropole

Répertoire des points de canevas planimétrique

Numéro de point

T210

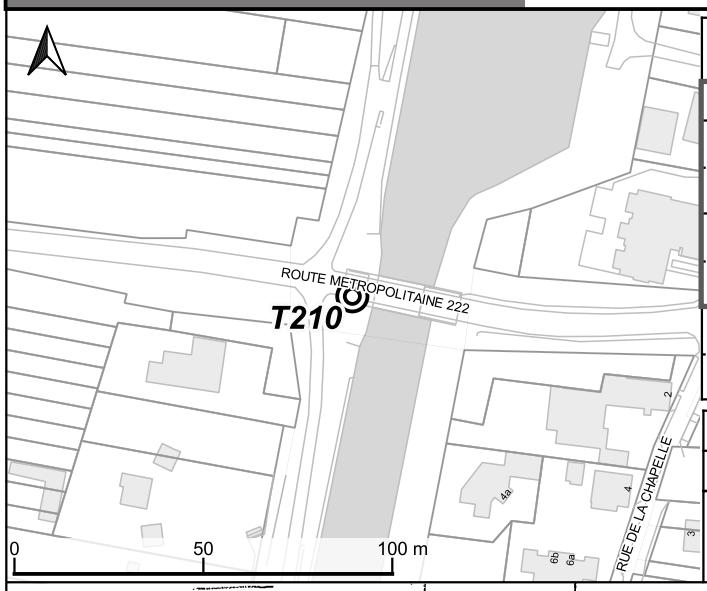

Plobsheim

Coordonnées RGF93 - CC48	
Valeurs mesurées	
E= 2048524.02	N= 7263020.84
Valeurs transformées de NTF	
E=	N=
Coordonnées NTF - Lambert 1	
E= 997501.570	*N= 99764.140*

Planche 1/200e	56CZ28
Localisation	RTE EPARTEMENTAL 222
Type	boulon
Etat point	absent
Croquis de repérage	utilisable
Date dernière inspection	01/01/2022

Référence	1	178	192	EglC. Plobsh.
Distance (en m)	93.88	155.63	202.05	

Remarque

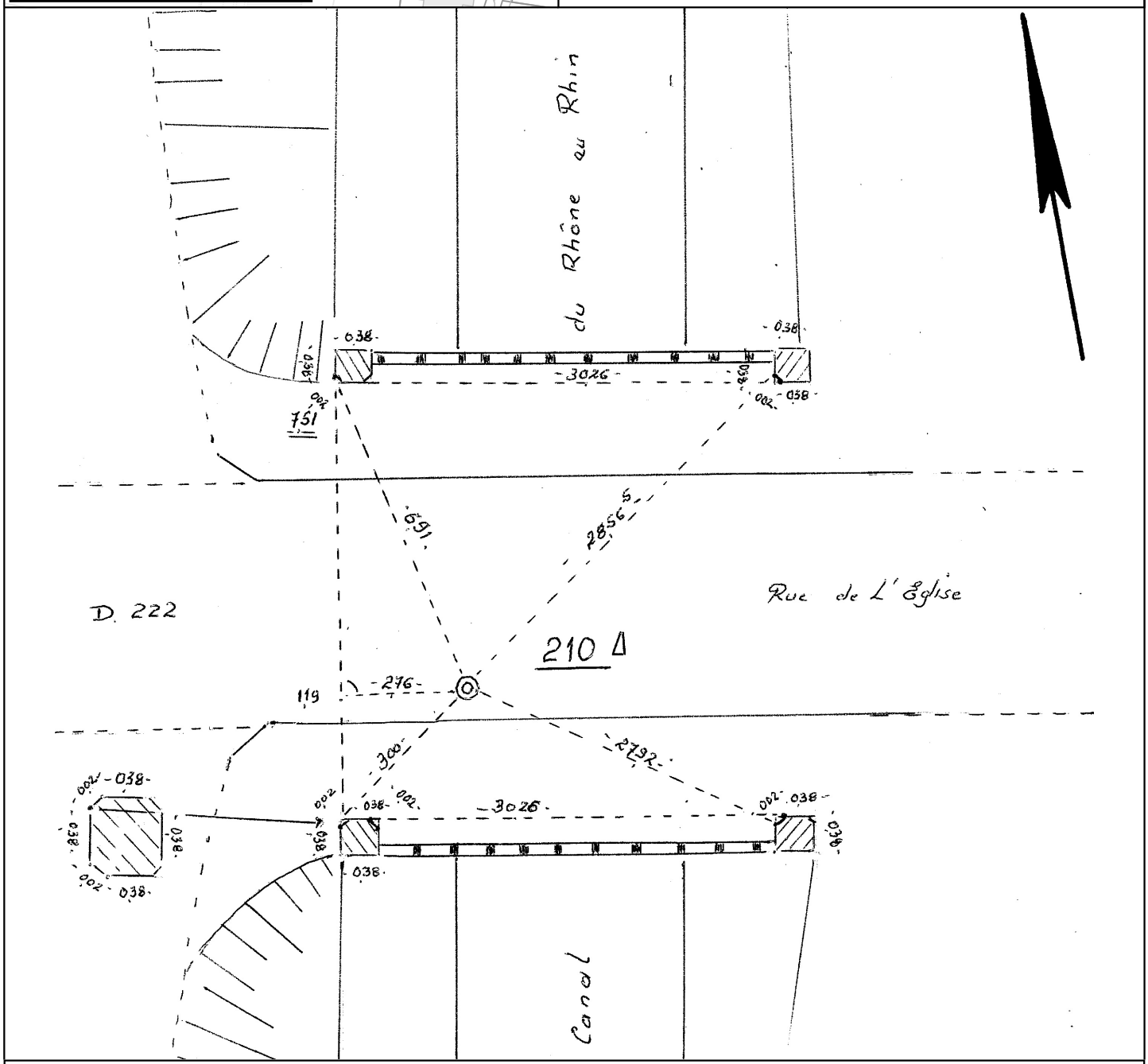

Veuillez signaler les repères détruits par courriel à geomatique@strasbourg.eu

Service Géomatique et Connaissance du Territoire - sig.strasbourg.eu - Reproduction des fiches à l'identique et diffusion autorisées